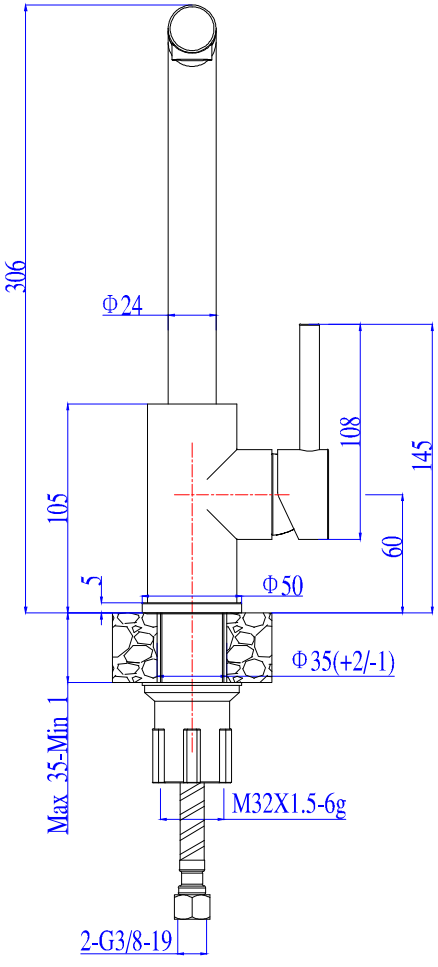
306
Φ24
108
145
105
60
5
Φ50
Φ35(+2/-1)
Max 35-Min 1
M32X1.5-6g
2-G3/8-19

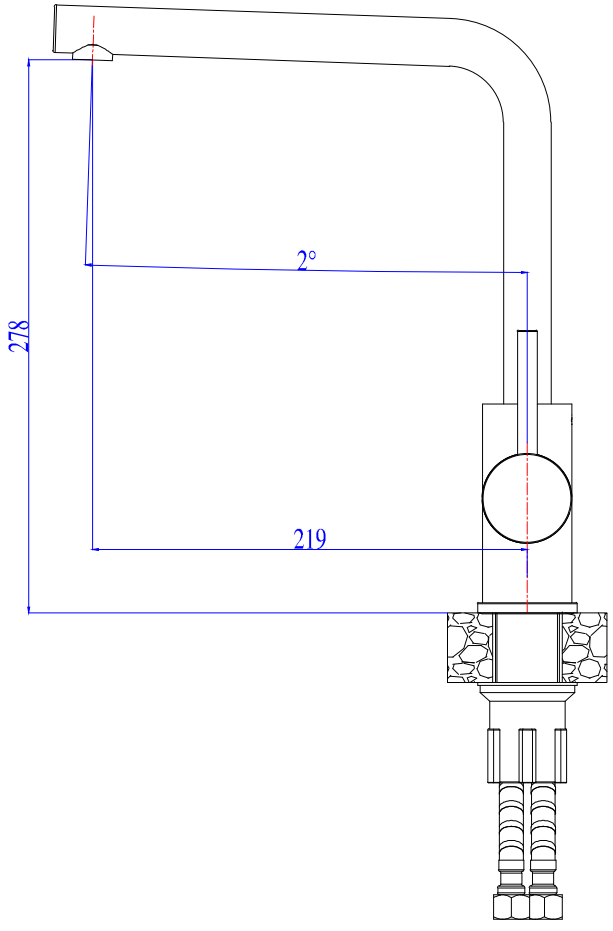
2°
278
219

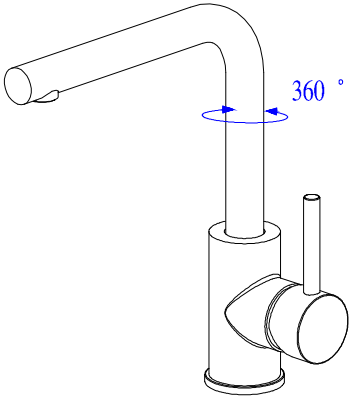
360 °